→ Baureihe 9040

9040

Druckminderer aus Edelstahl mit Gewindeanschlüssen

GEEIGNET FÜR

Trinkwasser kalt	bis 40°C	
Trinkwasser heiß	bis 85°C	

VERWENDUNG / ANWENDUNGSBEISPIELE

Schutz von Wasserversorgungsanlagen im Einfamilienhaus, Mehrfamilienhaus, gewerblichen und industriellen Gebäuden oder Maschinen vor zu hohem Versorgungsdruck. Einsatz von Druckminderern, wenn in der Anlage ein gleichbleibender Versorgungsdruck benötigt wird.

- Schutz vor Überdruck
- Erhöhung des Komforts und Reduzierung des Wasserverbrauchs

- Trinkwasserversorgungsanlagen
- Betriebswasserversorgung in Industrie- und Gebäudetechnik
- Maschinen / Anlagen mit Anschluss an das Trinkwassernetz
- Bewässerungstechnik / Viehmast

MERKMALE

- Erstklassige Durchflussleistung und Druckregelung
- Filtersieb mit Maschenweite 160µm - Schutz der Anlage bei einfacher Reinigung und Verschmutzungserkennung durch Klarsicht-Filtertasse
- Gehäuse aus hochwertigem Edelstahl V4A
- Hochwertiger Kunststoff aus der Medizintechnik
- Von allen Seiten sichtbare Einstellskala zur Einstellung ohne Manometer / Betriebsdruck

ZULASSUNGEN

DIN-DVGW Baumusterprüfung (bis 80°C)

ACS Zulassung

PZH-Zulassung

TR ZU 032/2013 - TR ZU 010/2011

WRAS

SVGW-Zulassung

ÜA Zulassung (R-15.2.4-21-17231 Land Salzburg)

FDA | Alle Materialien im mediumsberührenden Bereich sind FDA konform

Lärmschutzklasse P-IX 7444/I für DN15,20 und 25, P-IX 7445/II für DN32

Anforderungen

DIN EN 1567	DVGW W270
DIN 4109	Elastomerleitlinie
UBA BWGL für metallene Werkstoffe	KTW Leitlinie

Klassifizierungsgesellschaften

American Bureau of Shipping	ABS
Registro Italiano Navale	RINA

MATERIAL

Rost frei

SPEZIFIZIERUNG

1/2“ – 2“

+5°C bis +85°C

Vordruck:
bis 16 bar / 25 bar
Hinterdruck:
0,5 - 12 bar

WERKSTOFFE

Bauteil	Werkstoff	DIN EN
Gehäuse	Edelstahl	1.4408
Ventileinsatz	Kunststoff | Edelstahl | Kautschuk	PPSU | 1.4404 | EPDM
Filtersiebtasse	Kunststoff oder Edelstahl	PA
Filtersieb	Kunststoff | Edelstahl	POM | 1.4401
Federhaube	Kunststoff	PA Glasfaserverstärkt
O-Ringe	Kautschuk	EPDM
Stopfen	Kunststoff	PA Glasfaserverstärkt

VENTILAUSFÜHRUNG

m	mit Membrane	hochwertige, wärmebeständige Elastomer-Formmembrane mit Gewebeeinlage.

MEDIUM

F	flüssig	für Trinkwasser. Nicht für Wasserdampf geeignet. Weitere Medien auf Anfrage.

ART DER ANLÜFTUNG

O	ohne Anlüftung

HINTERDRUCKBEREICHE

SP	Standardausführung	Vordruck: bis 16 bar / 25 bar	Hinterdruck: 1,5 bis 7 bar
HP	Hochdruckausführung	Vordruck: bis 16 bar / 25 bar	Hinterdruck: 3 bis 12 bar
LP	Niederdruckausführung	Vordruck: bis 16 bar / 25 bar	Hinterdruck: 0,5 bis 3 bar

VERFÜGBARE NENNWEITEN UND ANSCHLUSSGRÖSSEN

Nennweite DN	**15**	**20**	**25**	**32**	**40**	**50**
Eintritt	1/2“ (15)	3/4“ (20)	1“ (25)	1 1/4“ (32)	1 1/2“ (40)	2“ (50)
Austritt	1/2“ (15)	3/4“ (20)	1“ (25)	1 1/4“ (32)	1 1/2“ (40)	2“ (50)

ANSCHLUSSART EINTRITT / AUSTRITT GEWINDEANSCHLÜSSE

BSP-Tm / BSP-Tm	Standard Anschlussverschraubungen	Außengewinde BSP-T / Außengewinde BSP-T	DIN EN 10226 / DIN EN 10226
Verschraubung Schlauchtülle	Auf Wunsch	nach Kundenkonfiguration	
Schottverschraubung mit Push-In Verbindung	Auf Wunsch	nach Kundenkonfiguration	

NENNDRUCKSTUFE PN

PN16	Nenndruckstufe PN16, max. Eingangsdruck 16 bar	Ausführung mit Filtertasse Kunststoff	Betriebstemperatur 40°C
PN25	Nenndruckstufe PN25, max. Eingangsdruck 25 bar	Ausführung mit Filtertasse Edelstahl	Betriebstemperatur 85°C

DICHTUNGEN

EPDM	Ethylen-Propylene-Diene	Elastomer-Formmembrane und Dichtungen

Baureihe 9040: Anschluss, Einbaumaße, Einstellbereiche							
Nennweite	**DN**	15	20	25	32	40	50
Anschluss Gewindetülle DIN EN 10226-1	**G1**	R 1/2"	R 3/4"	R 1"	R 1 1/4"	R 1 1/2"	R 2"
Anschluss Gehäuse DIN ISO 228-1	**G2**	G 3/4"	G 1"	G 1 1/4"	G 1 1/2"	G 2"	G 2 1/2"
Vordruck Filtersiebtasse Kunststoff	**bar**	max. 16	max. 16	max. 16	max. 16	max. 16	max. 16
Vordruck Filtersiebtasse Edelstahl	**bar**	max. 25	max. 25	max. 25	max. 25	max. 25	max. 25
Betriebstemperatur Filtersiebtasse Kunststoff	**°C**	40	40	40	40	40	40
Betriebstemperatur Filtersiebtasse Edelstahl	**°C**	85	85	85	85	85	85
Hinterdruckbereich SP / Voreinstellung 3 bar	**bar**	1,5 - 7	1,5 - 7	1,5 - 7	1,5 - 7	1,5 - 7	1,5 - 7
Hinterdruck HP / Voreinstellung 5 bar	**bar**	3 - 12	3 - 12	3 - 12	3 - 12	3 - 12	3 - 12
Hinterdruck LP / Voreinstellung 1 bar	**bar**	0,5 - 3	0,5 - 3	0,5 - 3	0,5 - 3	0,5 - 3	0,5 - 3
Einbaumaße in mm	**L**	136	152	170	191	220	254
	l	80	90	100	105	130	140
	H	89	89	111	111	151	151
	h	58	58	64	64	94	94
	T1	37	37	46	46	50	50
	SW1	30	37	46	52	65	80
	SW2	46	46	66	66	75	75
	SW3	46	46	65	65	75	75
	G3	1/4" axial	1/4" axial	1/4" axial	1/4" axial	1/4" axial	1/4" axial
Gewicht	**kg**	0,8	0,9	1,7	1,9	3,9	4,5
Durchflusskoeffizient Kvs	**m³/h**	3,4	4,4	9,3	10,5	19,5	20,5

Einbaumaße ohne Verschraubung wie Baureihe 681 und D06F.

■ HAUPTABMESSUNGEN, EINBAUMASSE

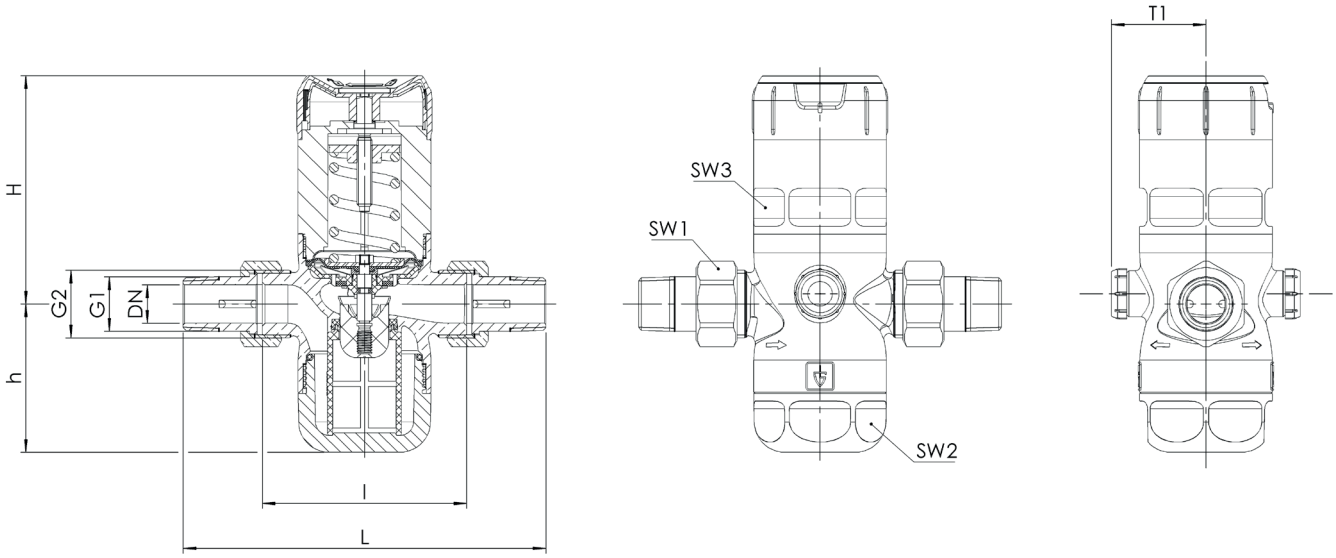

www.goetze-group.com | info@goetze.de | Telefon: +49 (0) 7141 / 488 94 60

Baureihe 9040 ■ EIGENE AUSWAHL / VENTILKONFIGURATION

Baureihe	Ventil-ausführung	Medium	Anlüftung	Hinter-druck-bereich	Nennweite DN	Anschlussart		Anschlussgröße		PN	Optionen	Dichtung	Stückzahl
						Eintritt	Austritt	Eintritt	Austritt				
9040	m	F	O	*SP*	*20*	*BSP-T m*	*BSP-T m*	*20*	*20*	*PN16*	*S111*	*EPDM*	*8*
9040	m	F	O	*SP*	*15*	*BSP-T m*	*BSP-T m*	*15*	*15*	*PN16*		*EPDM*	*4*
9040	m	F	O										
9040	m	F	O										

■ TECHNISCHE VARIANTEN

S20	Lieferung ohne Anschlussverschraubungen	☐

■ ABNAHMEN

C01	Werkszeugnis nach EN 10204 2.2 (WKZ 2.2)	☐
C02	Werksabnahme-Prüfzeugnis nach EN 10204 3.1 (WPZ 3.1)	☐
C03	Materialprüfzeugnis nach DIN EN 10204 3.1 für Werkstoffe (MPZ 3.1), (drucktragende Teile)	☐

■ ZULASSUNGEN

AA1	CE-Konformitätsbewertung nach Richtlinie 2014/68/EU	☒	**AB3**	Attestation de Conformité Sanitaire, ACS-Typenzulassung	☐
AA4	EAC - Zertifikat/Declaration mit Armaturen-Pass und Lasermarkierung des Ventils	☐	**AB5**	Schweizerischer Verein des Gas- und Wasserfaches - Typenzulassung	☐
AB1	Deutscher Verein des Gas- und Wasserfaches, DVGW-Typenzulassung	☐	**AK3**	Typenzulassung American Bureau of Shipping (ABS)	☐
AB2	Water regulations and advisory scheme WRAS-Typenzulassung	☐	**AK6**	Typenzulassung Registro Italiano Navale (RINA)	☐
		☐			☐

■ BESTELLANFRAGE

Kopieren und senden an: order@goetze.de.

Baureihe 9040:

Auslegung über Druckabfall im Hinterdruckbereich

Durchflussdiagramm Wasser

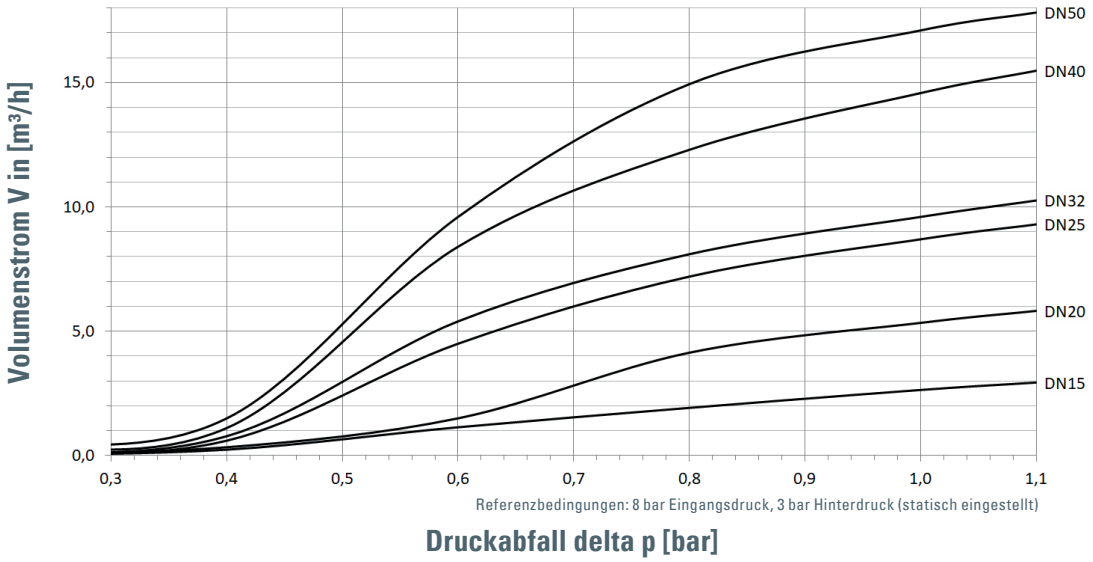

Auslegung über Durchflussgeschwindigkeit

Für Flüssigkeiten:
Mit Hilfe des Diagramms lässt sich zu einer verlangten Durchflussmenge V (m³/h) die erforderliche Nennweite (DN) bestimmen. In Hauswasserversorgungsanlagen soll nach DVGW-Richtlinien (DIN 1988) eine Durchflussgeschwindigkeit von 2 m/s nicht überschritten werden.

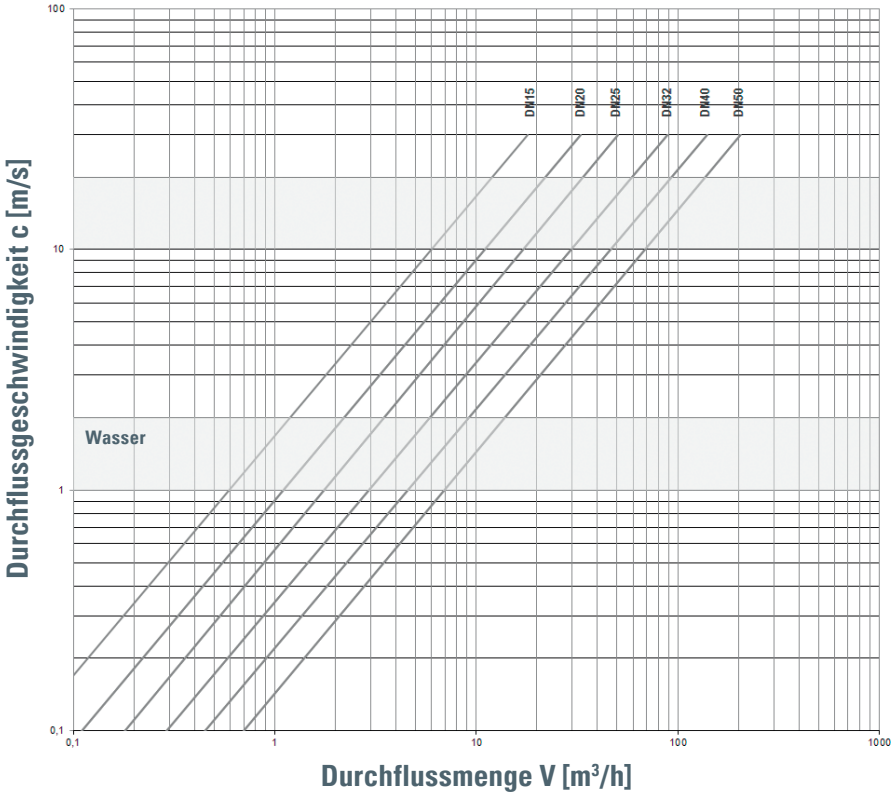

www.goetze-group.com | info@goetze.de | Telefon: +49 (0) 7141 / 488 94 60